PREREZI
M 1:50

PREREZ A-A

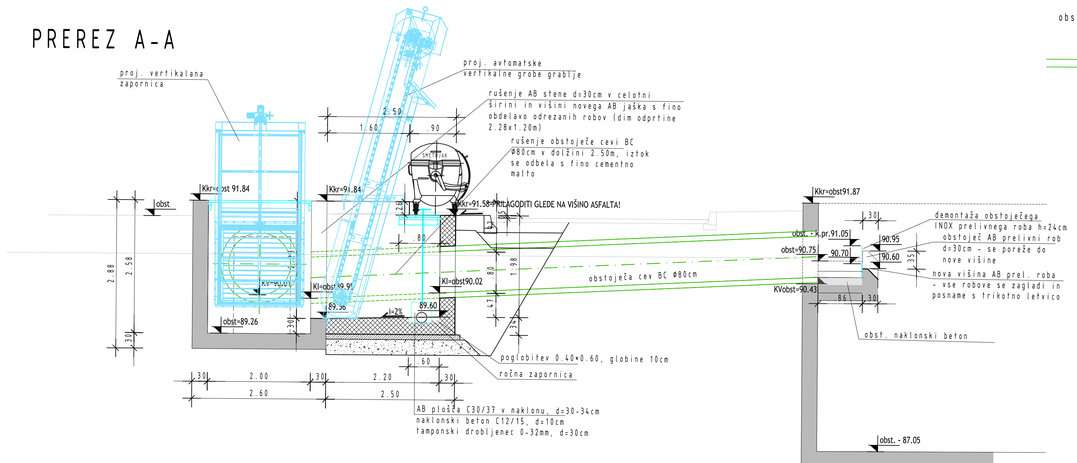

PREREZ B-B

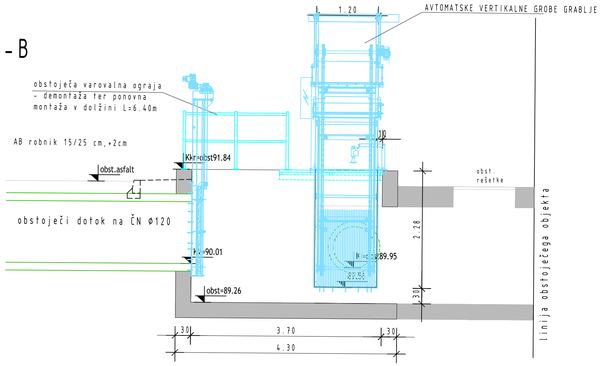

PREREZ C-C

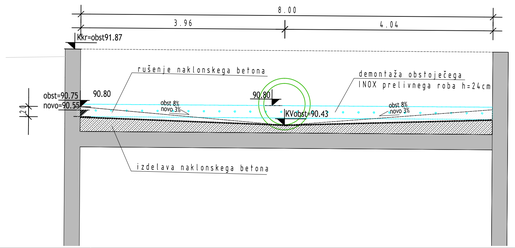

PLAN® d.o.o.
Projektiranje in inženiring

PLAN ® d.o.o.
Bevkova 9
5270 Ajdovščina, Slovenija

Objekt /lokacija: **CČN AJDOVŠČINA - MEHANSKO PREDČIŠČENJE PADAVINSKE VODE IN REGULACIJA DOTOKA**	Investitor: **OBČINA AJDOVŠČINA** **Cesta 5. maja 6a** **5270 Ajdovščina**
Vsebina risbe: **PREREZI**	

Vrsta načrta:	**7. TEHNOLOŠKI NAČRT**			
Projekt:	**PZI**	Številka načrta:	**04/13**	
Številka projekta:	**04/13**	Merilo:	**1:50**	
Odgovorni projektant:	**ALJOŠA ARČON**	univ.dipl.inž.vod. in kom.inž.	Ident.št:	**G-2798**
Sodelavci:	**MOJCA BIRSA**	univ.dipl.inž.vod. in kom.inž.	Št.risbe:	7.5.4
Datum izdelave:	**AVGUST 2013**			